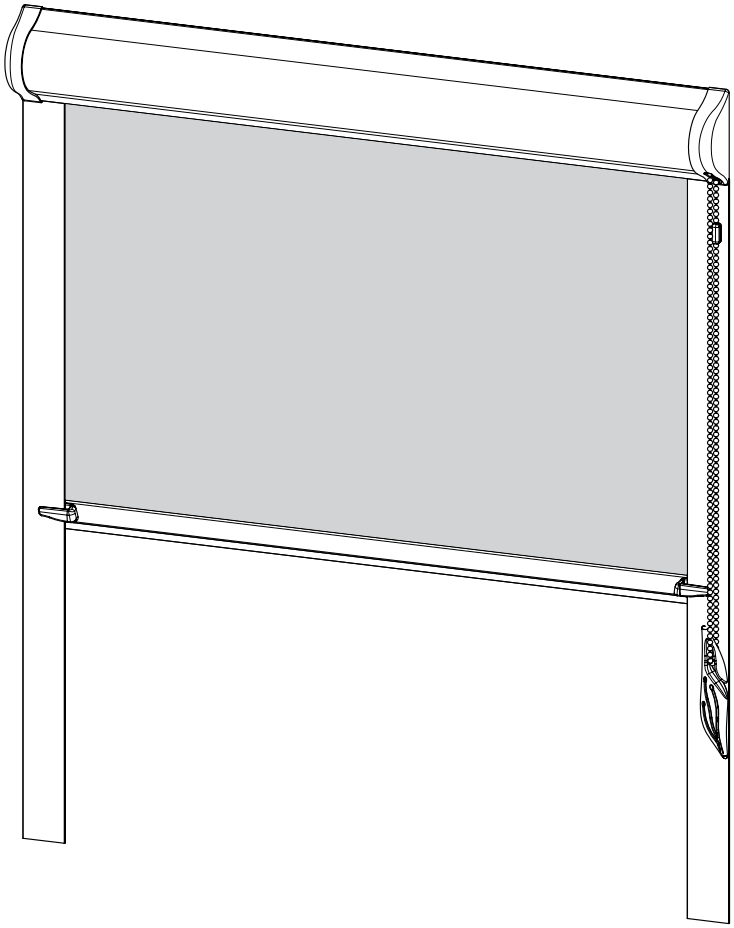

Vegas Classic XL / Classic XL Dzień i Noc

II

Edycja: 10.2019

ZESTAWIENIE WARIANTÓW WYKONAŃ ROLETY TYPU CLASSIC XL

	Wariant wykonania rolety typu Classic XL			
	VCXL	VCXL-DN	VCXL-K	VCXL-DN-K
Rodzaj pokrywy	PPVCS-DN / PAVCS-DN	PPVCS-DN / PAVCS-DN	PPVCS-DN / PAVCS-DN	PPVCS-DN / PAVCS-DN
Użyty mechanizm	Vegas MKV-N1	Vegas MKV-N1	Klaudia MKK-N1	Klaudia MKK-N1
Materiał tkaniny	standard	Dzień i Noc	standard	Dzień i Noc
Rura nawojowa	Rura 18 / 17 mm	Rura 18 / 17 mm	Rura 13,5 mm	Rura 13,5 mm
Sposób mocowania	przykręcana (4 wkręty) / przyklejana	przykręcana (4 wkręty) / przyklejana	przykręcana (4 wkręty) / przyklejana	przykręcana (4 wkręty) / przyklejana
Opcja dodatkowego przyklejenia (adapter ABS)	TAK	TAK	TAK	TAK
Maks. wysokość	260 cm	200 cm	430 cm	230 cm
Maks. szerokość	170 cm	170 cm	90 cm	90 cm

VCXL

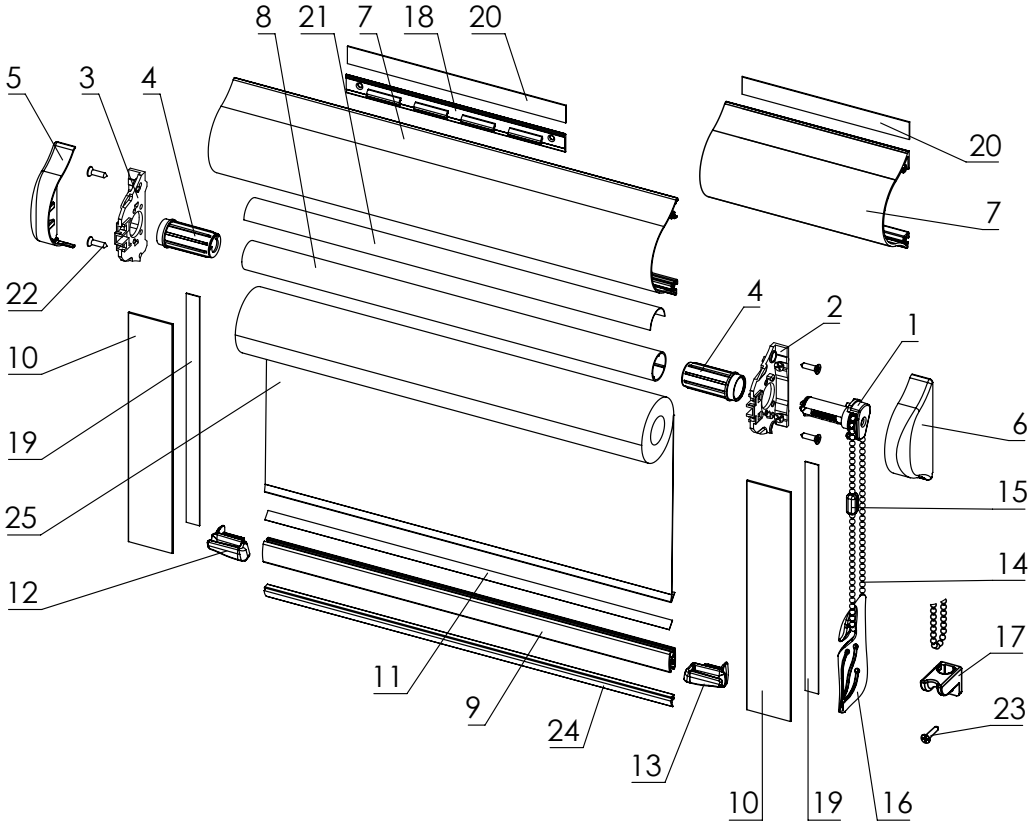

Schemat i wykaz elementów rolety Vegas Classic XL (wykonanie standard, rura 18 mm, mechanizm Vegas)

Nr	Nazwa elementu	Indeks	Ilość elementów na roletę
1	Mechanizm Vegas	MKV-N1	1 sztuka
2	Płytka boczna Vegas Classic XL - prawa	PBCP-XL-01	1 sztuka
3	Płytka boczna Vegas Classic XL - lewa	PBCL-XL-01	1 sztuka
4	Tulejka mechanizmu Vegas	TUV / TUV-SZ	2 sztuki
5	Osłonka Vegas Classic XL pełna	OCL-XL / OCP-XL	1 sztuka
6	Osłonka Vegas Classic XL z otworkiem	OCLO-XL / OCPO-XL	1 sztuka
7	Pokrywa Vegas Classic XL	PAVCS-DN / PPVCS-DN	1 profil
8	Rura Vegas aluminiowa / stalowa	RUV-00 / RUV-00-9 / RUV-00-SZ	1 profil
9	Belka obciążająca Vegas	BAV / BPV	1 profil
10	Prowadnica płaska 30 mm / 33 mm / łukowa	PAP30 / PPP30 / PAP33 / PPL32 / PAP37	2 profile
11	Listwa mocująca 6 mm / 7 mm / 9 mm	LM6-00 / LM7-00 / LM9-00	ilość wg instrukcji
12	Prowadnik belki obciążającej Vegas lewy	NZBCL	1 sztuka
13	Prowadnik belki obciążającej Vegas prawy	NZBCP	1 sztuka
14	Łańcuszek	LXX	ilość wg instrukcji
15	Spinka łańcuszka (kpl.)	KSPM / KSPM2	ilość wg instrukcji
16	Obciążnik łańcuszka	OBC *	1 sztuka
17	Napinacz łańcuszka	NAP-00 *	1 sztuka
18	Listwa montażowa Vegas Klaudia 15 cm	LMK-15	ilość wg instrukcji
19	Taśma piankowa 8 mm	TP8	ilość wg instrukcji
20	Taśma piankowa 12 mm	TP12	ilość wg instrukcji
21	Taśma poliestrowa 15 mm	TP15	ilość wg instrukcji
22	Wkręt stożkowy 3 x 12 mm	WKR-3X12	ilość wg instrukcji
23	Wkręt stożkowy 3 x 16 mm	WKR-3X16 (do NAP-00)	1 sztuka
24	Uszczelka gumowa / szczotkowa	USG / BG10-M	ilość wg instrukcji
25	Materiał rolety (tkanina)	-	ilość wg instrukcji

* Stosowane zamiennie: OBC / NAP-00

VCXL-DN

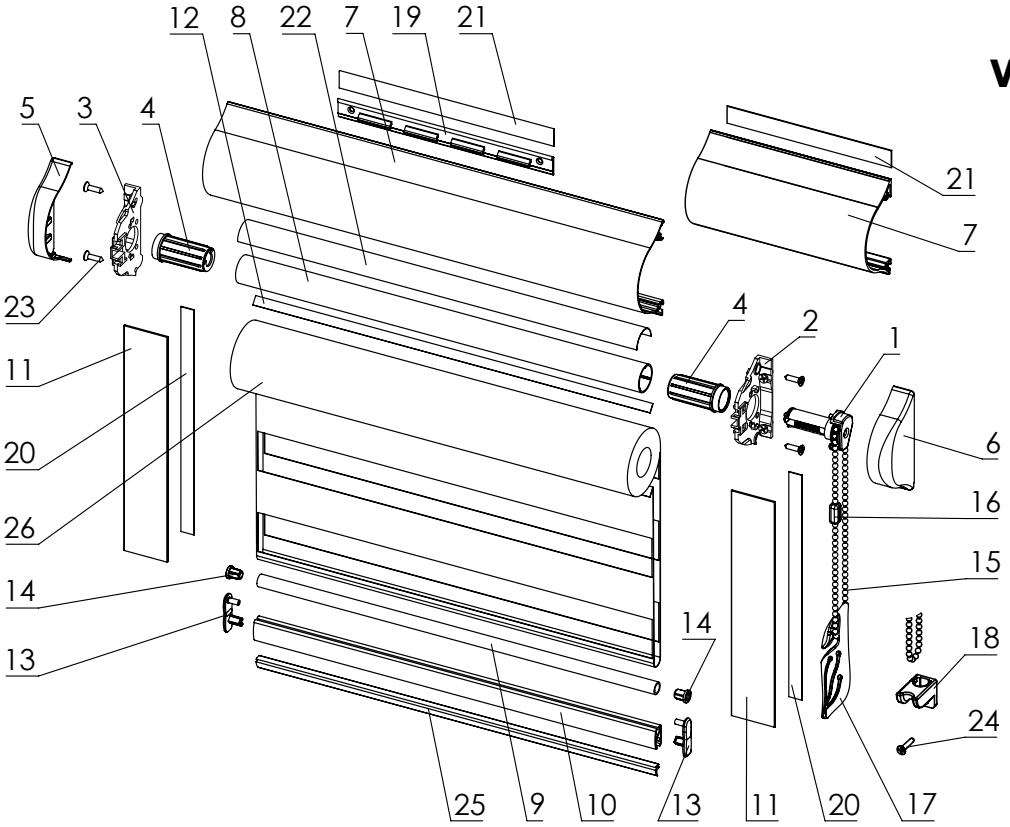

Schemat i wykaz elementów rolety Vegas Classic XL (wykonanie Dzień i Noc, rura 18 mm, mechanizm Vegas)

Nr	Nazwa elementu	Indeks	Ilość elementów na roletę
1	Mechanizm Vegas	MKV-N1	1 sztuka
2	Płytka boczna Vegas Classic XL - prawa	PBCP-XL-01	1 sztuka
3	Płytka boczna Vegas Classic XL - lewa	PBCL-XL-01	1 sztuka
4	Tulejka mechanizmu Vegas	TUV / TUV-SZ	2 sztuki
5	Osłonka Vegas Classic XL pełna	OCL-XL / OCP-XL	1 sztuka
6	Osłonka Vegas Classic XL z otworkiem	OCLO-XL / OCPO-XL	1 sztuka
7	Pokrywa Vegas Classic XL	PAVCS-DN / PPVCS-DN	1 profil
8	Rura Vegas aluminiowa / stalowa	RUV-00 / RUV-00-9 / RUV-00-SZ	1 profil
9	Rura Dzień i Noc ø 8 mm	RUV08	1 profil
10	Belka obciążająca Vegas	BAV / BPV	1 profil
11	Prowadnica płaska 30 mm / 33 mm / łukowa	PAP30 / PPP30 / PAP33 / PPL32 / PAP37	2 profile
12	Listwa mocująca 6 mm / 7 mm / 9 mm	LM6-00 / LM7-00 / LM9-00	ilość wg instrukcji
13	Zaślepka belki obciążającej Dzień i Noc	ZBDN	2 sztuki
14	Zaślepka rurki 8 mm	w zestawie z ZBDN	2 sztuki
15	Łańcuszek	LXX	ilość wg instrukcji
16	Spinka łańcuszka (kpl.)	KSPM / KSPM2	ilość wg instrukcji
17	Obciążnik łańcuszka	OBC *	1 sztuka
18	Napinacz łańcuszka	NAP-00 *	1 sztuka
19	Listwa montażowa Vegas Klaudia 15 cm	LMK-15	ilość wg instrukcji
20	Taśma piankowa 8 mm	TP8	ilość wg instrukcji
21	Taśma piankowa 12 mm	TP12	ilość wg instrukcji
22	Taśma poliestrowa 15 mm	TP15	ilość wg instrukcji
23	Wkręt stożkowy 3 x 12 mm	WKR-3X12	ilość wg instrukcji
24	Wkręt stożkowy 3 x 16 mm	WKR-3X16 (do NAP-00)	1 sztuka
25	Uszczelka gumowa / szczotkowa	USG / BG10-M	ilość wg instrukcji
26	Materiał rolety (tkanina)	-	ilość wg instrukcji

* Stosowane zamiennie: OBC / NAP-00

VCXL-K

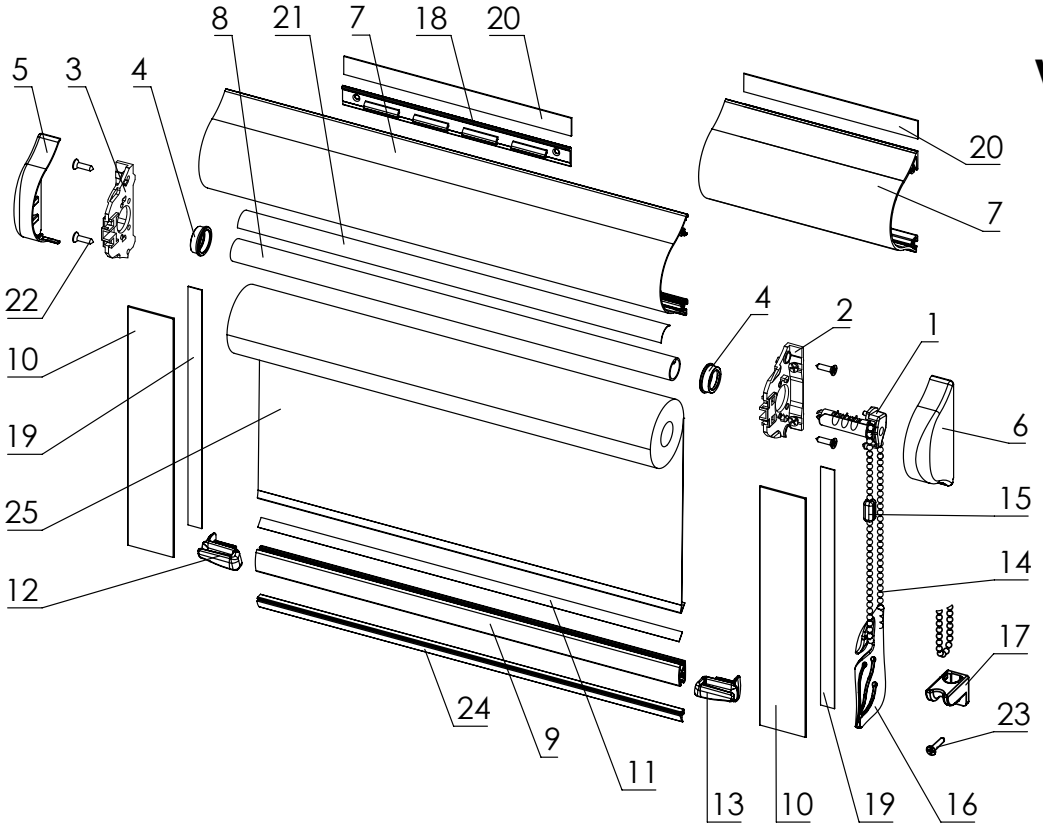

Schemat i wykaz elementów rolety Vegas Classic XL (wykonanie standard, rura 13,5 mm, mechanizm Klaudia)

Nr	Nazwa elementu	Indeks	Ilość elementów na roletę
1	Mechanizm Klaudia	MKK-N1	1 sztuka
2	Płytka boczna Vegas Classic XL - prawa	PBCP-XL-01	1 sztuka
3	Płytka boczna Vegas Classic XL - lewa	PBCL-XL-01	1 sztuka
4	Nasadka płytki bocznej Vegas Klaudia (w. 2)	NPBK-02	2 sztuki
5	Osłonka Vegas Classic XL pełna	OCL-XL / OCP-XL	1 sztuka
6	Osłonka Vegas Classic XL z otworkiem	OCLO-XL / OCPO-XL	1 sztuka
7	Pokrywa Vegas Classic XL	PAVCS-DN / PPVCS-DN	1 profil
8	Rura Vegas Klaudia ø 13,5 mm	RUK-00	1 profil
9	Belka obciążająca Vegas	BAV / BPV	1 profil
10	Prowadnica płaska 30 mm / 33 mm / łukowa	PAP30 / PPP30 / PAP33 / PPL32 / PAP37	2 profile
11	Listwa mocująca 6 mm / 7 mm / 9 mm	LM6-00 / LM7-00 / LM9-00	ilość wg instrukcji
12	Prowadnik belki obciążającej Vegas lewy	NZBCL	1 sztuka
13	Prowadnik belki obciążającej Vegas prawy	NZBCP	1 sztuka
14	Łańcuszek	LXX	ilość wg instrukcji
15	Spinka łańcuszka (kpl.)	KSPM / KSPM2	ilość wg instrukcji
16	Obciążnik łańcuszka	OBC *	1 sztuka
17	Napinacz łańcuszka	NAP-00 *	1 sztuka
18	Listwa montażowa Vegas Klaudia 15 cm	LMK-15	ilość wg instrukcji
19	Taśma piankowa 8 mm	TP8	ilość wg instrukcji
20	Taśma piankowa 12 mm	TP12	ilość wg instrukcji
21	Taśma poliestrowa 15 mm	TP15	ilość wg instrukcji
22	Wkręt stożkowy 3 x 12 mm	WKR-3X12	ilość wg instrukcji
23	Wkręt stożkowy 3 x 16 mm	WKR-3X16 (do NAP-00)	1 sztuka
24	Uszczelka gumowa / szczotkowa	USG / BG10-M	ilość wg instrukcji
25	Materiał rolety (tkanina)	-	ilość wg instrukcji

* Stosowane zamiennie: OBC / NAP-00

VCXL-DN-K

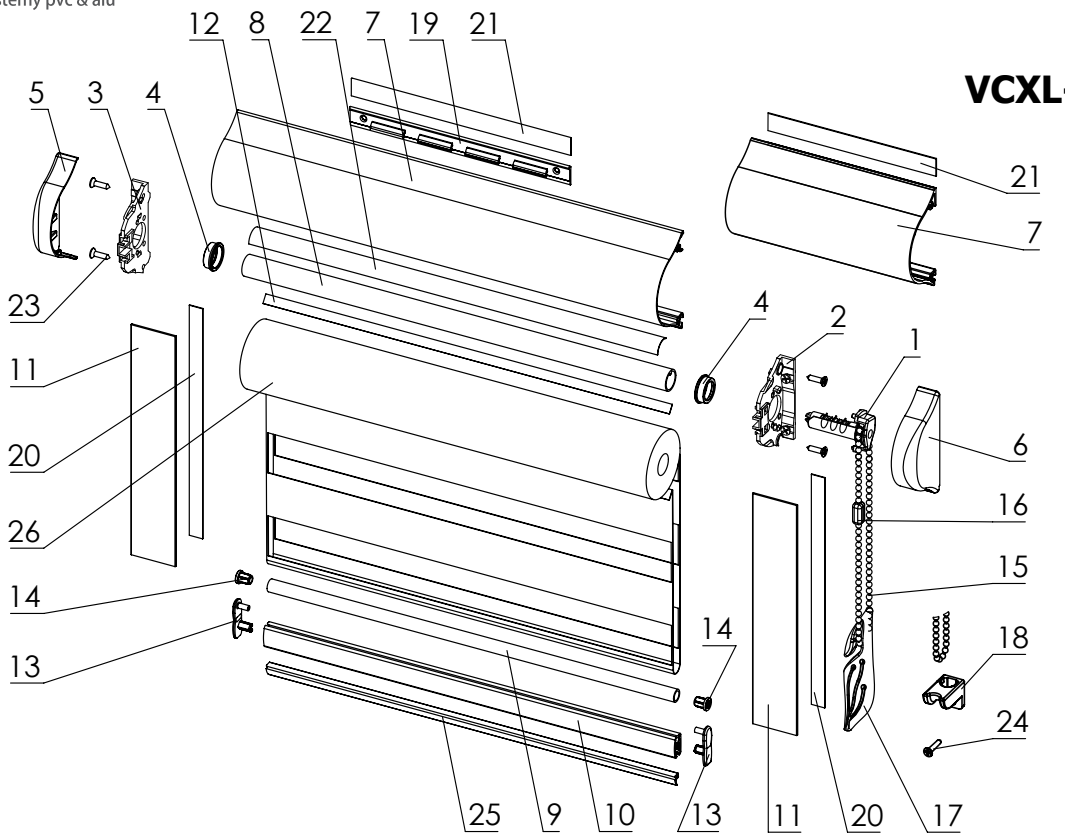

Schemat i wykaz elementów rolety Vegas Classic XL (wykonanie Dzień i Noc, rura 13,5 mm, mechanizm Klaudia)

Nr	Nazwa elementu	Indeks	Ilość elementów na roletę
1	Mechanizm Klaudia	MKK-N1	1 sztuka
2	Płytka boczna Vegas Classic XL - prawa	PBCP-XL-01	1 sztuka
3	Płytka boczna Vegas Classic XL - lewa	PBCL-XL-01	1 sztuka
4	Nasadka płytki bocznej Vegas Klaudia (w. 2)	NPBK-02	2 sztuki
5	Osłonka Vegas Classic XL pełna	OCL-XL / OCP-XL	1 sztuka
6	Osłonka Vegas Classic XL z otworkiem	OCLO-XL / OCPO-XL	1 sztuka
7	Pokrywa Vegas Classic XL	PAVCS-DN / PPVCS-DN	1 profil
8	Rura Vegas Klaudia ø 13,5 mm	RUK-00	1 profil
9	Rura Dzień i Noc ø 8 mm	RUV08	1 profil
10	Belka obciążająca Vegas	BAV / BPV	1 profil
11	Prowadnica płaska 30 mm / 33 mm / łukowa	PAP30 / PPP30 / PAP33 / PPL32 / PAP37	2 profile
12	Listwa mocująca 6 mm / 7 mm / 9 mm	LM6-00 / LM7-00 / LM9-00	ilość wg instrukcji
13	Zaślepka belki obciążającej Dzień i Noc	ZBDN	2 sztuki
14	Zaślepka rurki 8 mm	w zestawie z ZBDN	2 sztuki
15	Łańcuszek	LXX	ilość wg instrukcji
16	Spinka łańcuszka (kpl.)	KSPM / KSPM2	ilość wg instrukcji
17	Obciążnik łańcuszka	OBC *	1 sztuka
18	Napinacz łańcuszka	NAP-00 *	1 sztuka
19	Listwa montażowa Vegas Klaudia 15 cm	LMK-15	ilość wg instrukcji
20	Taśma piankowa 8 mm	TP8	ilość wg instrukcji
21	Taśma piankowa 12 mm	TP12	ilość wg instrukcji
22	Taśma poliestrowa 15 mm	TP15	ilość wg instrukcji
23	Wkręt stożkowy 3 x 12 mm	WKR-3X12	ilość wg instrukcji
24	Wkręt stożkowy 3 x 16 mm	WKR-3X16 (do NAP-00)	1 sztuka
25	Uszczelka gumowa / szczotkowa	USG / BG10-M	ilość wg instrukcji
26	Materiał rolety (tkanina)	-	ilość wg instrukcji

* Stosowane zamiennie: OBC / NAP-00

Rysunek i opis elementu	Pakowanie
NMSVC-XL Mechanizm samoblokujący Vegas Classic XL - zestaw elementów **NMSVC-XL-T6 ***	200 kpl. 50 kpl.

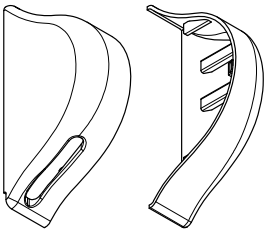

Osłonki Classic XL komplet lewy

W zależności od wybranego wariantu mechanizmu, w zestawie znajduje się albo komplet osłonek lewy, albo komplet prawy.

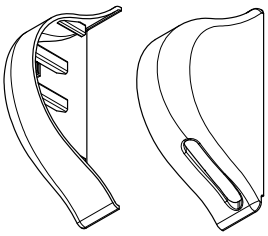

Osłonki Classic XL komplet prawy

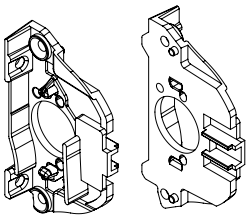

Płytka boczna Classic XL (komplet)

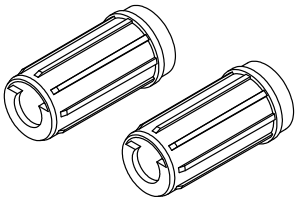

Tulejka mechanizmu Vegas 2 szt.

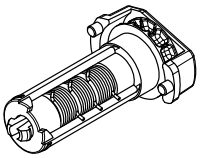

Mechanizm Vegas

Mechanizm samoblokujący Classic XL - lista elementów komplet prawy

Element mechanizmu	Indeks	Ilość na zestaw
Mechanizm Vegas	MKV-N1	1 sztuka
Płytka boczna Vegas Classic XL - prawa	PBCP-XL-01	1 sztuka
Płytka boczna Vegas Classic XL - lewa	PBCL-XL-01	1 sztuka
Tulejka mechanizmu Vegas	TUM-01/TUM-SZ *	2 sztuki
Osłonka boczna Classic XL pełna (kpl. prawy)	OCP-XL	1 sztuka
Osłonka boczna Classic XL z otworkiem (kpl. prawy)	OCPO-XL	1 sztuka

Mechanizm samoblokujący Classic XL - lista elementów komplet lewy

Element mechanizmu	Indeks	Ilość na zestaw
Mechanizm Vegas	MKV-N1	1 sztuka
Płytka boczna Vegas Classic XL - prawa	PBCP-XL-01	1 sztuka
Płytka boczna Vegas Classic XL - lewa	PBCL-XL-01	1 sztuka
Tulejka mechanizmu Vegas	TUM-01/TUM-SZ *	2 sztuki
Osłonka boczna Classic XL pełna (kpl. lewy)	OCL-XL	1 sztuka
Osłonka boczna Classic XL z otworkiem (kpl. lewy)	OCLO-XL	1 sztuka

Rysunek i opis elementu	Pakowanie
NMSVC-XL-MK Mechanizm samoblokujący Vegas Classic XL wersja ze zwiększonym nawojem - zestaw elementów	200 kpl. 50 kpl.

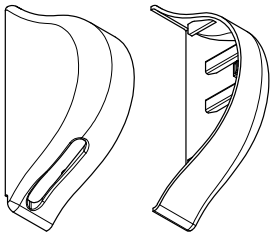

Osłonki Classic XL komplet lewy

W zależności od wybranego wariantu mechanizmu, w zestawie znajduje się albo komplet osłonek lewy, albo komplet prawy.

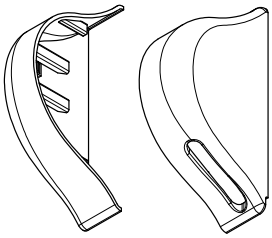

Osłonki Classic XL komplet prawy

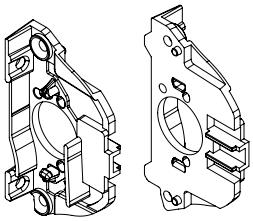

Płytka boczna Classic XL (komplet)

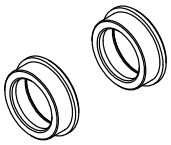

Nasadka płytki bocznej Vegas Klaudia (wer. 2) 2 szt.

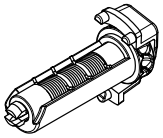

Mechanizm Vegas Klaudia

Mechanizm samoblokujący Classic XL ze zwiększonym nawojem - lista elementów - komplet prawy

Element mechanizmu	Indeks	Ilość na zestaw
Mechanizm Vegas Klaudia	MKK-N1	1 sztuka
Płytka boczna Vegas Classic XL - prawa	PBCP-XL-01	1 sztuka
Płytka boczna Vegas Classic XL - lewa	PBCL-XL-01	1 sztuka
Nasadka płytki bocznej Vegas Klaudia (wer. 2)	NPBK-02	2 sztuki
Osłonka boczna Vegas Classic pełna (kpl. prawy)	OCP-XL	1 sztuka
Osłonka boczna Vegas Classic z otworkiem (kpl. prawy)	OCPO-XL	1 sztuka

Mechanizm samoblokujący Classic ze zwiększonym nawojem - lista elementów - komplet lewy

Element mechanizmu	Indeks	Ilość na zestaw
Mechanizm Vegas Klaudia	MKK-N1	1 sztuka
Płytka boczna Vegas Classic XL - prawa	PBCP-XL-01	1 sztuka
Płytka boczna Vegas Classic XL - lewa	PBCL-XL-01	1 sztuka
Nasadka płytki bocznej Vegas Klaudia (wer. 2)	NPBK-02	2 sztuki
Osłonka boczna Vegas Classic XL pełna (kpl. lewy)	OCL-XL	1 sztuka
Osłonka boczna Vegas Classic XL z otw. (kpl. lewy)	OCLO-XL	1 sztuka

NMSVC-XL
NMSVC-XL-T6 * Mechanizm samoblokujący Vegas Classic XL - lista wariantów zestawu
NMSVC-XL-MK **

Wariant elementu	Indeks	Opakowanie
Mechanizm samoblokujący P (prawy) VEGAS CLASSIC XL z osłonami biały	NMSVC-XL-01-P	200 kpl.
Mechanizm samoblokujący P (prawy) VEGAS CLASSIC XL z osłonami brąz	NMSVC-XL-02-P	50 kpl.
Mechanizm samoblokujący P (prawy) VEGAS CLASSIC XL z osłonami decor mahoń (kolor)	NMSVC-XL-03-P	50 kpl.
Mechanizm samoblokujący P (prawy) VEGAS CLASSIC XL z osłonami decor złoty dąb (kolor)	NMSVC-XL-04-P	50 kpl.
Mechanizm samoblokujący P (prawy) VEGAS CLASSIC XL z osłonami decor sosna (kolor)	NMSVC-XL-06-P	50 kpl.
Mechanizm samoblokujący P (prawy) VEGAS CLASSIC XL z osłonami decor antracyt (kolor)	NMSVC-XL-13-P	50 kpl.
Mechanizm samoblokujący P (prawy) VEGAS CLASSIC XL z osłonami decor mahoń (deseń)	NMSVC-XL-ND3-P	50 kpl.
Mechanizm samoblokujący P (prawy) VEGAS CLASSIC XL z osłonami decor złoty dąb (deseń)	NMSVC-XL-ND4-P	50 kpl.
Mechanizm samoblokujący P (prawy) VEGAS CLASSIC XL z osłonami decor dąb bagienny (deseń)	NMSVC-XL-ND5-P	50 kpl.
Mechanizm samoblokujący P (prawy) VEGAS CLASSIC XL z osłonami decor sosna (deseń)	NMSVC-XL-ND6-P	50 kpl.
Mechanizm samoblokujący P (prawy) VEGAS CLASSIC XL z osłonami decor orzech (deseń)	NMSVC-XL-ND7-P	50 kpl.
Mechanizm samoblokujący P (prawy) VEGAS CLASSIC XL z osłonami decor winchester (deseń)	NMSVC-XL-ND20-P	50 kpl.
Mechanizm samoblokujący L (lewy) VEGAS CLASSIC XL z osłonami biały	NMSVC-XL-01-L	200 kpl.
Mechanizm samoblokujący L (lewy) VEGAS CLASSIC XL z osłonami brąz	NMSVC-XL-02-L	50 kpl.
Mechanizm samoblokujący L (lewy) VEGAS CLASSIC XL z osłonami decor mahoń (kolor)	NMSVC-XL-03-L	50 kpl.
Mechanizm samoblokujący L (lewy) VEGAS CLASSIC XL z osłonami decor złoty dąb (kolor)	NMSVC-XL-04-L	50 kpl.
Mechanizm samoblokujący L (lewy) VEGAS CLASSIC XL z osłonami decor sosna (kolor)	NMSVC-XL-06-L	50 kpl.
Mechanizm samoblokujący L (lewy) VEGAS CLASSIC XL z osłonami decor antracyt (kolor)	NMSVC-XL-13-L	50 kpl.
Mechanizm samoblokujący L (lewy) VEGAS CLASSIC XL z osłonami decor mahoń (deseń)	NMSVC-XL-ND3-L	50 kpl.
Mechanizm samoblokujący L (lewy) VEGAS CLASSIC XL z osłonami decor złoty dąb (deseń)	NMSVC-XL-ND4-L	50 kpl.
Mechanizm samoblokujący L (lewy) VEGAS CLASSIC XL z osłonami decor dąb bagienny (deseń)	NMSVC-XL-ND5-L	50 kpl.
Mechanizm samoblokujący L (lewy) VEGAS CLASSIC XL z osłonami decor sosna (deseń)	NMSVC-XL-ND6-L	50 kpl.
Mechanizm samoblokujący L (lewy) VEGAS CLASSIC XL z osłonami decor orzech (deseń)	NMSVC-XL-ND7-L	50 kpl.
Mechanizm samoblokujący L (lewy) VEGAS CLASSIC XL z osłonami decor winchester (deseń)	NMSVC-XL-ND20-L	50 kpl.
Mechanizm samoblokujący VEGAS CLASSIC XL z osłonami biały (lewy / prawy)	NMSVC-XL-01	200 kpl.
Mechanizm samoblokujący VEGAS CLASSIC XL z osłonami brąz (lewy / prawy)	NMSVC-XL-02	50 kpl.
Mechanizm samoblokujący VEGAS CLASSIC XL z osłonami decor mahoń (kolor) (lewy / prawy)	NMSVC-XL-03	50 kpl.
Mechanizm samoblokujący VEGAS CLASSIC XL z osłonami decor złoty dąb (kolor) (lewy / prawy)	NMSVC-XL-04	50 kpl.
Mechanizm samoblokujący VEGAS CLASSIC XL z osłonami decor sosna (kolor) (lewy / prawy)	NMSVC-XL-06	50 kpl.
Mechanizm samoblokujący VEGAS CLASSIC XL z osłonami decor antracyt (kolor) (lewy / prawy)	NMSVC-XL-13	50 kpl.
Mechanizm samoblokujący VEGAS CLASSIC XL z osłonami decor mahoń (deseń) (lewy / prawy)	NMSVC-XL-ND3	50 kpl.
Mechanizm samoblokujący VEGAS CLASSIC XL z osłonami decor złoty dąb (deseń) (lewy / prawy)	NMSVC-XL-ND4	50 kpl.
Mechanizm samoblokujący VEGAS CLASSIC XL z osłonami decor dąb bagienny (deseń) (lewy / prawy)	NMSVC-XL-ND5	50 kpl.
Mechanizm samoblokujący VEGAS CLASSIC XL z osłonami decor sosna (deseń) (lewy / prawy)	NMSVC-XL-ND6	50 kpl.
Mechanizm samoblokujący VEGAS CLASSIC XL z osłonami decor orzech (deseń) (lewy / prawy)	NMSVC-XL-ND7	50 kpl.
Mechanizm samoblokujący VEGAS CLASSIC XL z osłonami decor winchester (deseń) (lewy / prawy)	NMSVC-XL-ND20	50 kpl.

* Z tulejkami mechanizmu Vegas do rury stalowej: TUV-SZ
** Z mechanizmem Vegas Klaudia: MKK-N1

Rysunek i opis elementu	Pakowanie
MKV-N1 Mechanizm Vegas	200 szt.

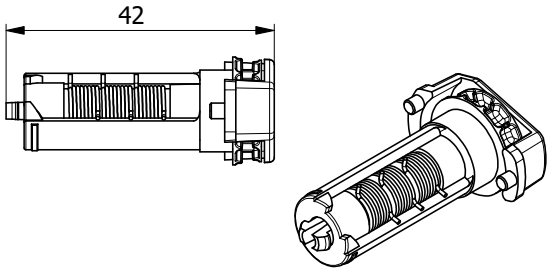

Wariant elementu	Indeks
standard	MKV-N1

Rysunek i opis elementu	Pakowanie
MKK-N1 Mechanizm Vegas Klaudia	200 szt.

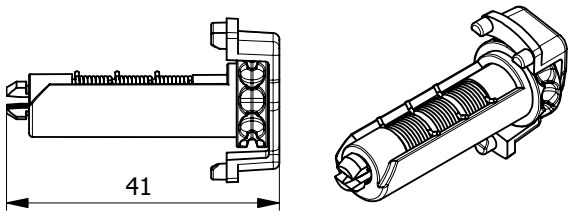

Wariant elementu	Indeks
standard	MKK-N1

Rysunek i opis elementu	Pakowanie
PBCP-XL-01 Płytka boczna Vegas Classic XL - prawa	200 szt.

Wariant elementu	Indeks
tworzywo biel	PBCP-XL-01

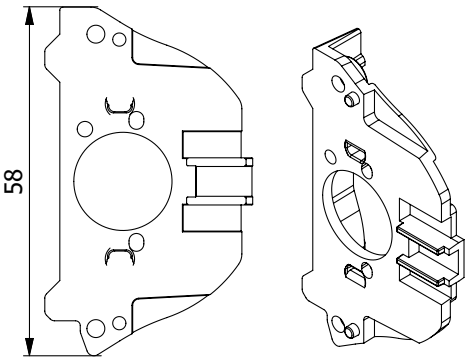

Rysunek i opis elementu	Pakowanie
PBCL-XL-01 Płytka boczna Vegas Classic XL - lewa	200 szt.

Wariant elementu	Indeks
tworzywo biel	PBCL-XL-01

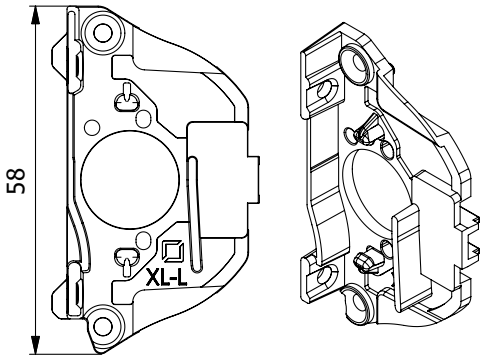

Rysunek i opis elementu	Pakowanie
TUV-01 Tulejka mechanizmu Vegas	200 szt.

Wariant elementu	Indeks
tworzywo biel	TUV-01

do stosowania z rurą aluminiową

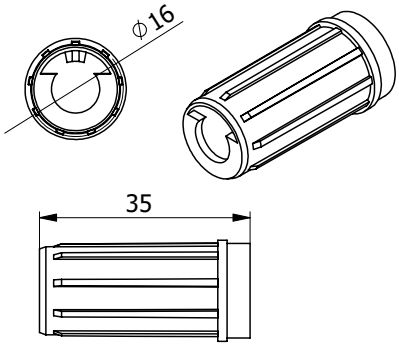

Rysunek i opis elementu	Pakowanie
TUV-SZ Tulejka mechanizmu Vegas z sześcioma żebrami	200 szt.

Wariant elementu	Indeks
tworzywo biel	TUV-SZ

do stosowania z rurą stalową

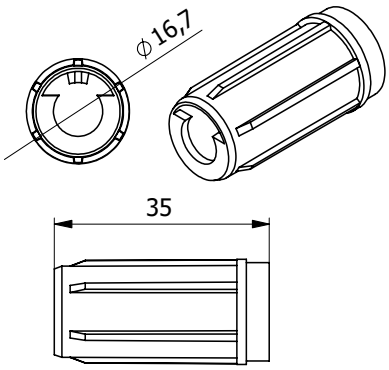

Rysunek i opis elementu	Pakowanie
NPBK-02 Nasadka płytki bocznej Vegas Klaudia (wer. 2)	200 szt.

Wariant elementu	Indeks
tworzywo biel	NPBK-02

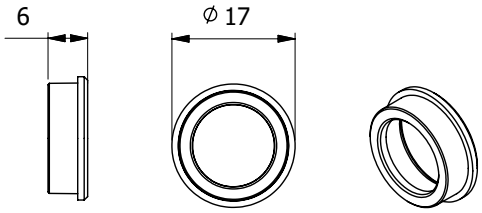

do stosowania z RUK-00

Rysunek i opis elementu	Pakowanie
OCP-XL Osłonka Vegas Classic XL pełna (kpl. prawy)	OCP-XL-01: 100 szt. pozostałe warianty: 25 szt.

Wariant elementu	Indeks
biel w masie	OCP-XL--01
brąz w masie	OCP-XL--02
mahoń w masie	OCP-XL--03
złoty dąb w masie	OCP-XL-04
sosna w masie	OCP-XL-06
antracyt w masie	OCP-XL-13
mahoń z deseniem	OCP-XL-D3
złoty dąb z deseniem	OCP-XL-D4
dąb bagienny z deseniem	OCP-XL-D5
sosna z deseniem	OCP-XL-D6
orzech z deseniem	OCP-XL-D7
winchester z deseniem	OCP-XL-D20

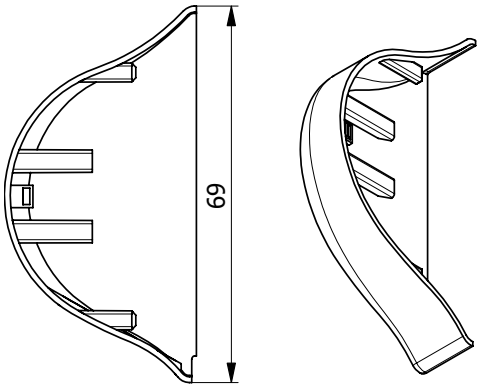

Rysunek i opis elementu	Pakowanie
OCL-XL Osłonka Vegas Classic XL pełna (kpl. lewy)	OCL-XL-01: 100 szt. pozostałe warianty: 25 szt.

Wariant elementu	Indeks
biel w masie	OCL-XL-01
brąz w masie	OCL-XL-02
mahoń w masie	OCL-XL-03
złoty dąb w masie	OCL-XL-04
sosna w masie	OCL-XL-06
antracyt w masie	OCL-XL-13
mahoń z deseniem	OCL-XL-D3
złoty dąb z deseniem	OCL-XL-D4
dąb bagienny z deseniem	OCL-XL-D5
sosna z deseniem	OCL-XL-D6
orzech z deseniem	OCL-XL-D7
winchester z deseniem	OCL-XL-D20

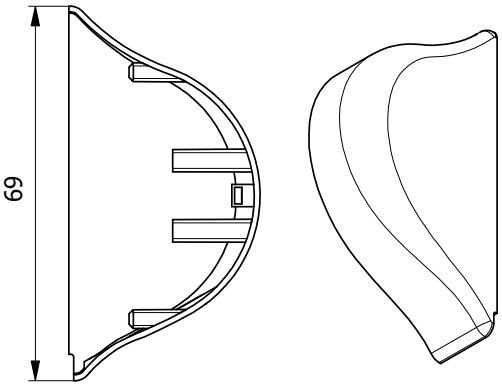

Rysunek i opis elementu	Pakowanie

OCPO-XL Osłonka Vegas Classic XL z otworkiem (kpl. prawy)

Wariant elementu	Indeks
biel w masie	OCPO-XL-01
brąz w masie	OCPO-XL-02
mahoń w masie	OCPO-XL-03
złoty dąb w masie	OCPO-XL-04
sosna w masie	OCPO-XL-06
antracyt w masie	OCPO-XL-13
mahoń z deseniem	OCPO-XL-D3
złoty dąb z deseniem	OCPO-XL-D4
dąb bagienny z deseniem	OCPO-XL-D5
sosna z deseniem	OCPO-XL-D6
orzech z deseniem	OCPO-XL-D7
winchester z deseniem	OCPO-XL-D20

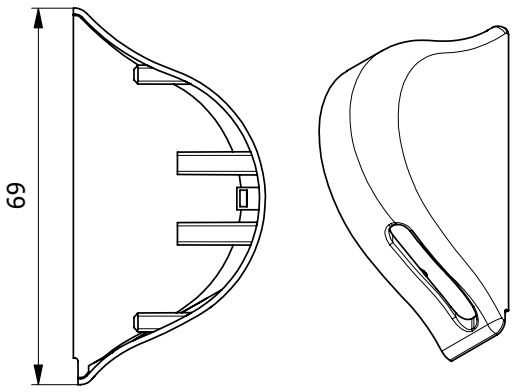

Pakowanie:

OCPO-XL-01:
100 szt.

pozostałe warianty:

25 szt.

Rysunek i opis elementu	Pakowanie

OCLO-XL Osłonka Vegas Classic XL z otworkiem (kpl. lewy)

Wariant elementu	Indeks
biel w masie	OCLO-XL-01
brąz w masie	OCLO-XL-02
mahoń w masie	OCLO-XL-03
złoty dąb w masie	OCLO-XL-04
sosna w masie	OCLO-XL-06
antracyt w masie	OCLO-XL-13
mahoń z deseniem	OCLO-XL-D3
złoty dąb z deseniem	OCLO-XL-D4
dąb bagienny z deseniem	OCLO-XL-D5
sosna z deseniem	OCLO-XL-D6
orzech z deseniem	OCLO-XL-D7
winchester z deseniem	OCLO-XL-D20

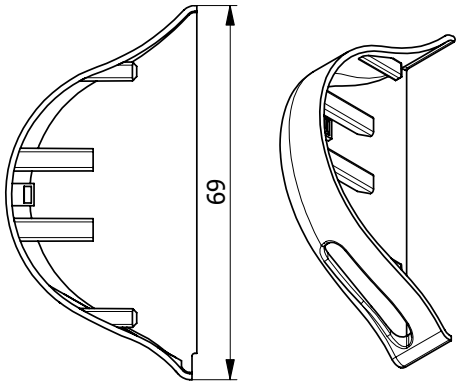

Pakowanie:

OCLO-XL-01:
100 szt.

pozostałe warianty:

25 szt.

Rysunek i opis elementu	Pakowanie

PAVCS-DN Pokrywa aluminiowa Vegas Classic XL Dzień i Noc

Wariant elementu	Indeks
biel lakierowana	PAVCS-DN-01
brąz lakierowany	PAVCS-DN-02
antracyt lakierowany	PAVCS-DN-RAL7016
mahoń okleina	PAVCS-DN-03
złoty dąb okleina	PAVCS-DN-04
dąb bagienny okleina	PAVCS-DN-05
sosna okleina	PAVCS-DN-06
orzech okleina	PAVCS-DN-07
antracyt okleina	PAVCS-DN-13
winchester okleina	PAVCS-DN-20

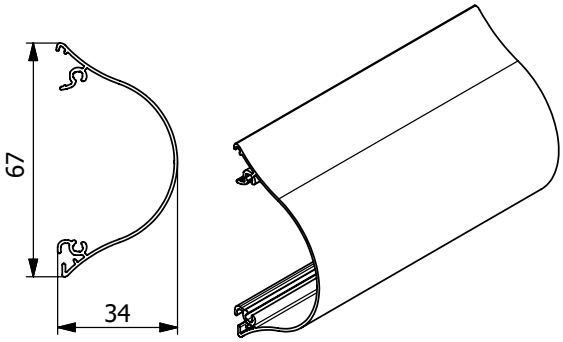

Pakowanie:

PAVCS-DN-01:
120 mb
(20 x 6 mb)

PAVCS-DN-02:
60 mb
(10 x 6 mb)

profile okleinowane:
24 mb
(4 x 6 mb)

Rysunek i opis elementu	Pakowanie

PPVCS-DN Pokrywa PVC Vegas Classic XL Dzień i Noc

Wariant elementu	Indeks
biel w masie	PPVCS-DN-01
mahoń okleina	PPVCS-DN-03
złoty dąb okleina	PPVCS-DN-04
dąb bagienny okleina	PPVCS-DN-05
sosna okleina	PPVCS-DN-06
orzech okleina	PPVCS-DN-07
antracyt okleina	PPVCS-DN-13
winchester okleina	PPVCS-DN-20

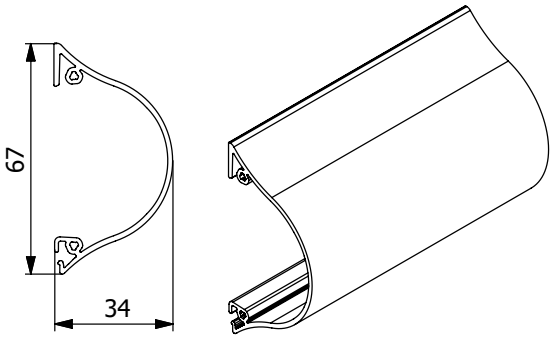

* brąz w masie - na zamówienie

Pakowanie: PPVCS-DN-01: 100 mb (20 x 5 mb)

profile okleinowane: 20 mb (4 x 5 mb)

Rysunek i opis elementu	Pakowanie

RUV-00 Rura Vegas ø 18 mm

Wariant elementu	Indeks
aluminium	RUV-00

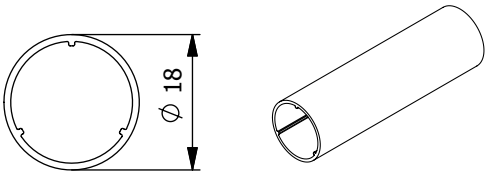

Pakowanie: 120 mb (20 x 6 mb)

Rysunek i opis elementu	Pakowanie

RUV-00-9 Rura Vegas ø 18 mm - 9 żeber

Wariant elementu	Indeks
aluminium	RUV-00-9

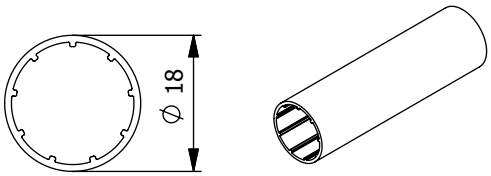

Pakowanie: 120 mb (20 x 6 mb)

Rysunek i opis elementu	Pakowanie
RUV-00-SZ Rura Vegas ø 17 mm - stalowa	233,1 mb (63 x 3,7 mb)

Wariant elementu	Indeks
stal ocynkowana	RUV-00-SZ

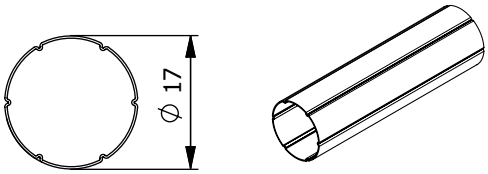

Rysunek i opis elementu	Pakowanie
RUK-00 Rura Vegas Klaudia ø 13,5 mm	60 mb (10 x 6 mb)

Wariant elementu	Indeks
aluminium	RUK-00

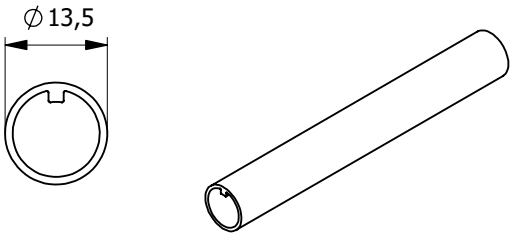

Rysunek i opis elementu	Pakowanie
RUV08 Rura Dzień i Noc ø 8 mm	RUV08-01: 120 mb (30 x 4 mb) RUV08-02: 60 mb (15 x 4 mb) RUV08-04 RUV08-RAL7016: 24 mb (6 x 4 mb)

Wariant elementu	Indeks
biel lakierowana	RUV08-01
brąz lakierowany	RUV08-02
złoty dąb lakierowany	RUV08-04
antracyt lakierowany	RUV08-RAL7016

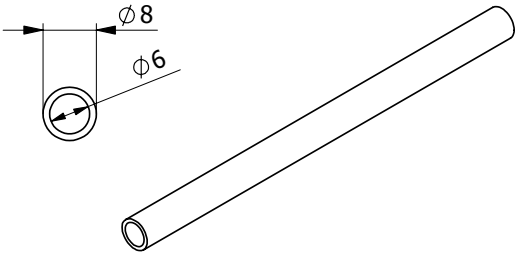

Rysunek i opis elementu	Pakowanie
PO Pręt obciążający belkę dolną Vegas	PO25-00: 100 szt. (100 x 25 cm) PO40-00: 100 szt. (100 x 40 cm) PO200: 60 mb (30 x 200 cm)

Wariant elementu	Indeks
pręt stalowy 25 cm	PO25-00
pręt stalowy 40 cm	PO40-00
pręt stalowy 200 cm / ø 4 mm	PO200/4
pręt stalowy 200 cm / ø 5,5 mm	PO200/5.5

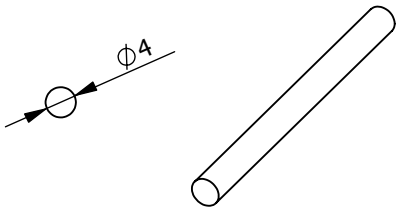

Rysunek i opis elementu	Pakowanie
BAV Belka obciążająca Vegas aluminiowa	BAV-01: 120 mb (20 x 6 mb) BAV-02: 60 mb (10 x 6 mb) profile okleinowane: 24 mb (4 x 6 mb)

Wariant elementu	Indeks
biel lakierowana	BAV-01
brąz lakierowany	BAV-02
antracyt lakierowany	BAV-RAL7016
mahoń okleina	BAV-03
złoty dąb okleina	BAV-04
dąb bagienny okleina	BAV-05
sosna okleina	BAV-06
orzech okleina	BAV-07
antracyt okleina	BAV-13
winchester okleina	BAV-20

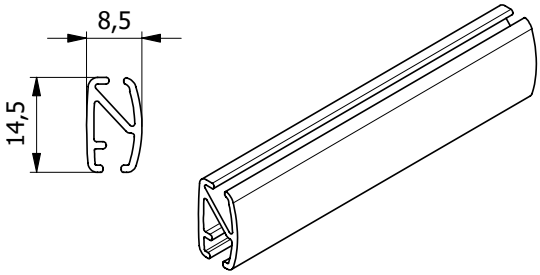

Rysunek i opis elementu	Pakowanie
BPV Belka obciążająca Vegas PVC	BPV-01: 100 mb (20 x 5 mb) profile okleinowane: 30 mb (6 x 5 mb)

Wariant elementu	Indeks
biel w masie	BPV-01
mahoń okleina	BPV-03
złoty dąb okleina	BPV-04
dąb bagienny okleina	BPV-05
sosna okleina	BPV-06
orzech okleina	BPV-07
antracyt okleina	BPV-13
winchester okleina	BPV-20

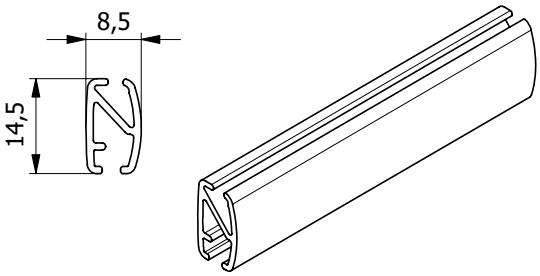

* brąz w masie - na zamówienie

Rysunek i opis elementu	Pakowanie

PAP30 Prowadnica aluminiowa płaska 30 mm

Wariant elementu	Indeks
biel lakierowana	PAP30-01
brąz lakierowany	PAP30-02
antracyt lakierowany	PAP30-RAL7016
mahoń okleina	PAP30-03
złoty dąb okleina	PAP30-04
dąb bagienny okleina	PAP30-05
sosna okleina	PAP30-06
orzech okleina	PAP30-07
antracyt okleina	PAP30-13
winchester okleina	PAP30-20

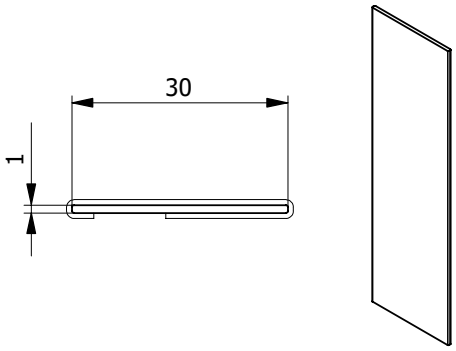

PAP30-01:
250 mb
(50 x 5 mb)

PAP30-02:
100 mb
(20 x 5 mb)

profile
okleinowane:
40 mb
(8 x 5 mb)

Rysunek i opis elementu	Pakowanie

PAP33 Prowadnica aluminiowa płaska 33 mm

Wariant elementu	Indeks
biel lakierowana	PAP33-01
brąz lakierowany	PAP33-02
antracyt lakierowany	PAP33-RAL7016
mahoń okleina	PAP33-03
złoty dąb okleina	PAP33-04
dąb bagienny okleina	PAP33-05
sosna okleina	PAP33-06
orzech okleina	PAP33-07
antracyt okleina	PAP33-13
winchester okleina	PAP33-20

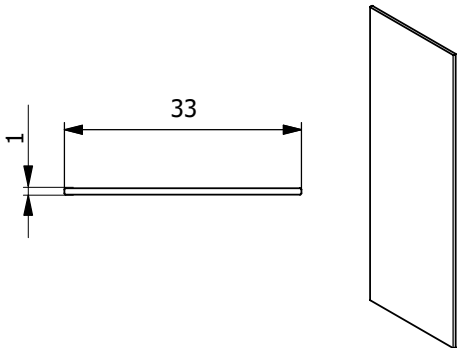

PAP33-01:
250 mb
(50 x 5 mb)

PAP33-02:
100 mb
(20 x 5 mb)

profile
okleinowane:
40 mb
(8 x 5 mb)

Rysunek i opis elementu	Pakowanie

PAP37 Prowadnica aluminiowa 37 mm

Wariant elementu	Indeks
biel lakierowana	PAP37-01
brąz lakierowany	PAP37-02
antracyt lakierowany	PAP37-RAL7016
szary lakierowany	PAP37-RAL9006
mahoń okleina	PAP37-03
złoty dąb okleina	PAP37-04
dąb bagienny okleina	PAP37-05
sosna okleina	PAP37-06
orzech okleina	PAP37-07
antracyt okleina	PAP37-13
winchester okleina	PAP37-20

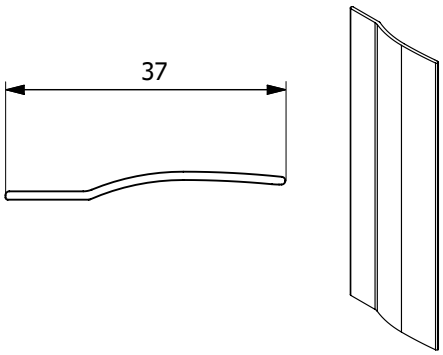

PAP37-01:
250mb
(50 x 5 mb)

PAP37-02:
100 mb
(20 x 5 mb)

PAP37-RAL7016:
100 mb
(20 x 5 mb)

profile
okleinowane:
40 mb
(8 x 5 mb)

Rysunek i opis elementu	Pakowanie

PPP30 Prowadnica PVC płaska 30 mm

Wariant elementu	Indeks
biel w masie	PPP30-01
mahoń okleina	PPP30-03
złoty dąb okleina	PPP30-04
dąb bagienny okleina	PPP30-05
sosna okleina	PPP30-06
orzech okleina	PPP30-07
antracyt okleina	PPP30-13
winchester okleina	PPP30-20

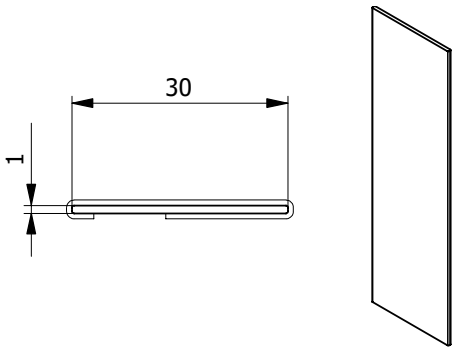

* brąz w masie - na zamówienie

Pakowanie:
PPP30-01:
125 mb
(25 x 5 mb)

profile okleinowane:
40 mb
(8 x 5 mb)

Rysunek i opis elementu	Pakowanie

PPL32 Prowadnica PVC łukowa 32 mm

Wariant elementu	Indeks
biel w masie	PPL32-01
mahoń okleina	PPL32-03
złoty dąb okleina	PPL32-04
dąb bagienny okleina	PPL32-05
sosna okleina	PPL32-06
orzech okleina	PPL32-07
antracyt okleina	PPL32-13
winchester okleina	PPL32-20

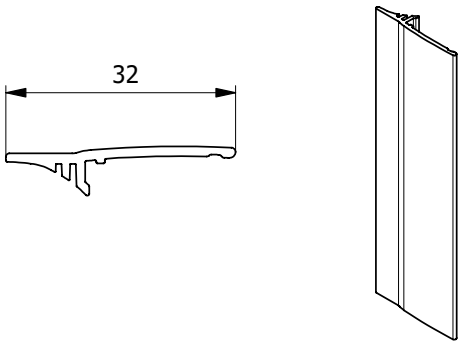

* brąz w masie - na zamówienie

Pakowanie:
PPL32-01:
100 mb
(20 x 5 mb)

profile okleinowane:
40 mb
(8 x 5 mb)

Rysunek i opis elementu	Pakowanie

NZBCL
NZBCP Prowadnik belki obciążającej Vegas lewy/prawy (kpl.)

Wariant elementu	Indeks
biel w masie	NZBC-01
brąz w masie	NZBC-02
mahoń w masie	NZBC-03
złoty dąb w masie	NZBC-04
sosna w masie	NZBC-06
antracyt w masie	NZBC-13

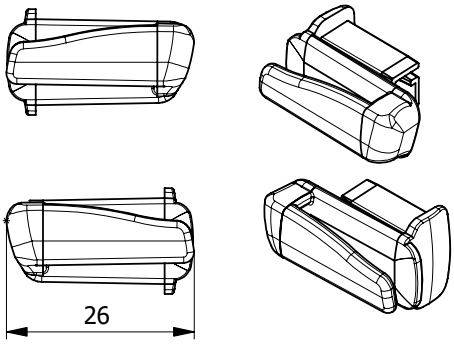

Pakowanie:
100 kpl.

Rysunek i opis elementu	Pakowanie
ZBC Zaślepka belki obciążającej Vegas	ZBC-01: 1000 szt. pozostałe warianty: 500 szt.

Wariant elementu	Indeks
biel w masie	ZBC-01
brąz w masie	ZBC-02
mahoń w masie	ZBC-03
złoty dąb w masie	ZBC-04
sosna w masie	ZBC-06
antracyt w masie	ZBC-13

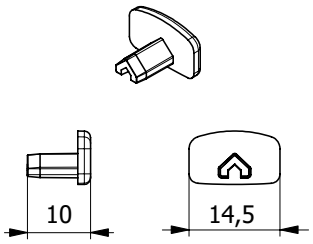

Rysunek i opis elementu	Pakowanie
ZBDN Zaślepka belki obciążającej Dzień i Noc (zestaw)	100 zestawów

Wariant elementu	Indeks
biel w masie	ZBDN-01
brąz w masie	ZBDN-02
mahoń w masie	ZBDN-03
złoty dąb w masie	ZBDN-04
sosna w masie	ZBDN-06
antracyt w masie	ZBDN-13

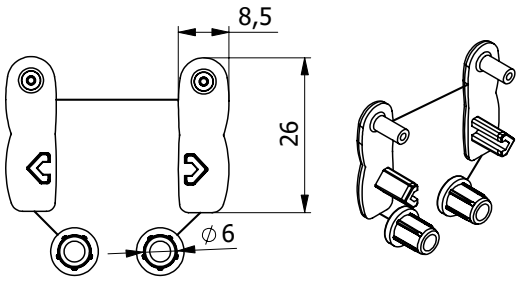

Rysunek i opis elementu	Pakowanie
LXX Łańcuszek	250 mb

Wariant elementu	Indeks
biel w masie	LXX-01
brąz w masie	LXX-02
mahoń w masie	LXX-03
złoty dąb w masie	LXX-04
sosna w masie	LXX-06
szary w masie	LXX-12
antracyt w masie	LXX-13

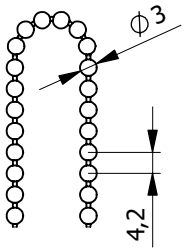

Rysunek i opis elementu	Pakowanie
KSPM Spinka łańcuszka (kpl.)	1000 kpl.

Wariant elementu	Indeks
biel w masie	KSPM-01
brąz w masie	KSPM-02
mahoń w masie	KSPM-03
złoty dąb w masie	KSPM-04
sosna w masie	KSPM-06
antracyt w masie	KSPM-13

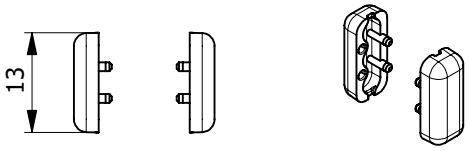

Rysunek i opis elementu	Pakowanie
KSPM2 Spinka łańcuszka 3/3,6	1000 szt.

Wariant elementu	Indeks
biel	KSPM2-01
brąz	KSPM2-02
złoty dąb	KSPM2-04
antracyt	KSPM2-13

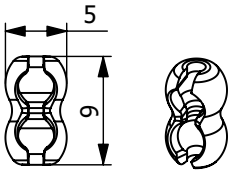

Rysunek i opis elementu	Pakowanie
OBC Obciążnik łańcuszka	100 szt.

Wariant elementu	Indeks
biel w masie	OBC-01
brąz w masie	OBC-02
mahoń w masie	OBC-03
złoty dąb w masie	OBC-04
sosna w masie	OBC-06
antracyt w masie	OBC-13

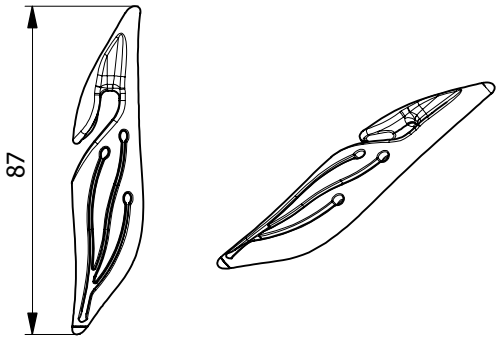

Rysunek i opis elementu	Pakowanie
NAP-00 Napinacz łańcuszka	100 szt.

Wariant elementu	Indeks
tworzywo bezbarwne	NAP-00

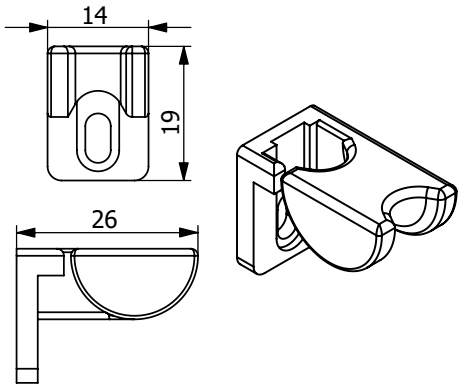

Rysunek i opis elementu	Pakowanie
LMK-15 Listwa montażowa Vegas Klaudia 15 cm	100 szt.

Wariant elementu	Indeks
tworzywo biel	LMK-15

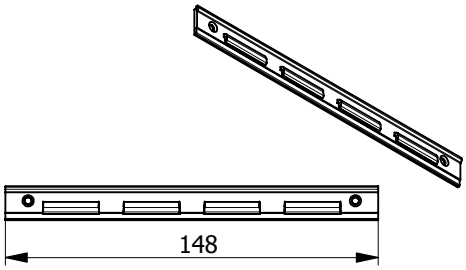

Rysunek i opis elementu	Pakowanie
LM Listwa mocująca	1 rolka (100 mb)

Wariant elementu	Indeks
standard - 6 mm	LM6-00
standard - 7 mm	LM7-00
standard - 9 mm	LM9-00

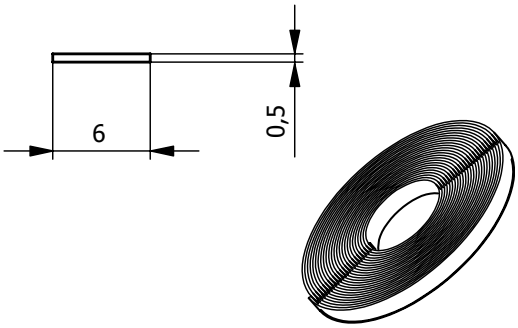

Rysunek i opis elementu	Pakowanie
TP8 Taśma piankowa 8 mm	1 rolka (50 mb)

Wariant elementu	Indeks
standard	TP8

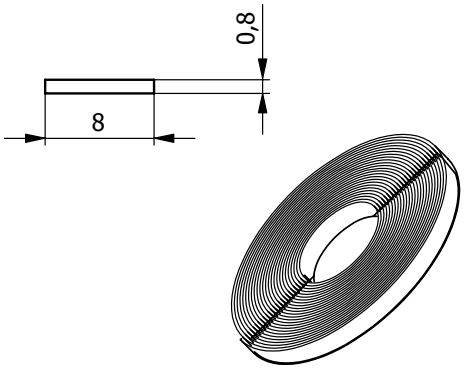

Rysunek i opis elementu	Pakowanie
TP12 Taśma piankowa 12 mm	1 rolka (50 mb)

Wariant elementu	Indeks
standard	TP12

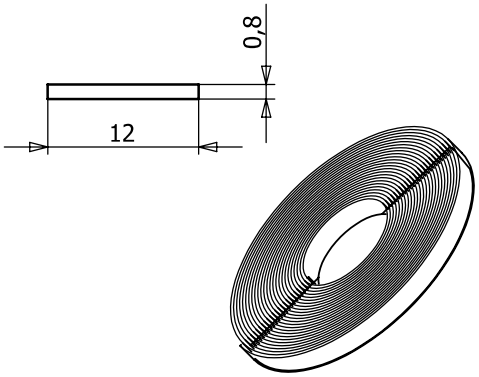

Rysunek i opis elementu	Pakowanie
TP15 Taśma poliestrowa 15 mm	1 rolka (50 mb)

Wariant elementu	Indeks
standard	TP15

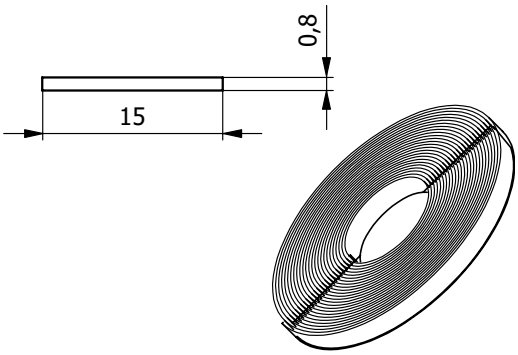

Rysunek i opis elementu	Pakowanie
WKR-3X12 Wkręt stożkowy 3 x 12 mm	1000 szt.

Wariant elementu	Indeks
standard	WKR-3X12

Stosowane do:
- PBCP-XL, PBCL-XL

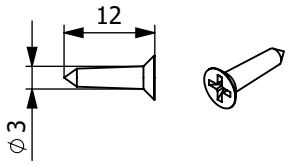

Rysunek i opis elementu	Pakowanie
WKR-3X16 Wkręt stożkowy 3 x 16 mm, ocynkowany	1000 szt.

Wariant elementu	Indeks
standard	WKR-3X16

Stosowane do:
- NAP-00

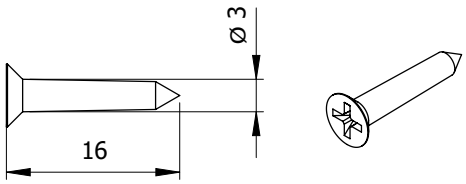

Rysunek i opis elementu	Pakowanie
USG Uszczelka gumowa	200 mb

Wariant elementu	Indeks
szara	USG-00
biała	USG-01
brązowa	USG-02
złoty dąb	USG-04
czarna	USG-24

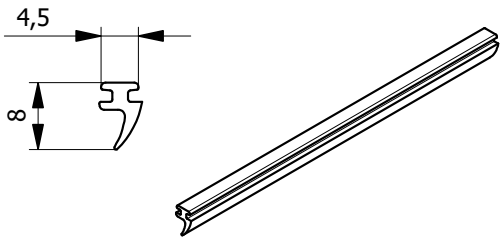

Rysunek i opis elementu	Pakowanie
BG10-M Uszczelka szczotkowa szara 10 mm	400 mb

Wariant elementu	Indeks
standard	BG10-M

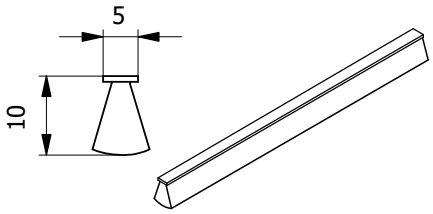

Rysunek i opis elementu	Pakowanie
KXX-00 Profil wzmacniający (krzyżak)	6 mb (1 x 6 mb)

Wariant elementu	Indeks
aluminium	KXX-00

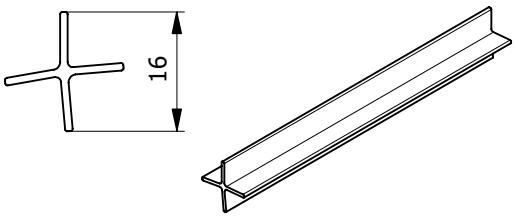

KARTA POMIARU

Roleta Vegas CLASSIC / CLASSIC XL / KLAUDIA, tkaniny tradycyjne

POMIAR PRZY SKOSIE LISTWY PRZYSZYBOWEJ - WG WYMIARÓW KRAWĘDZI

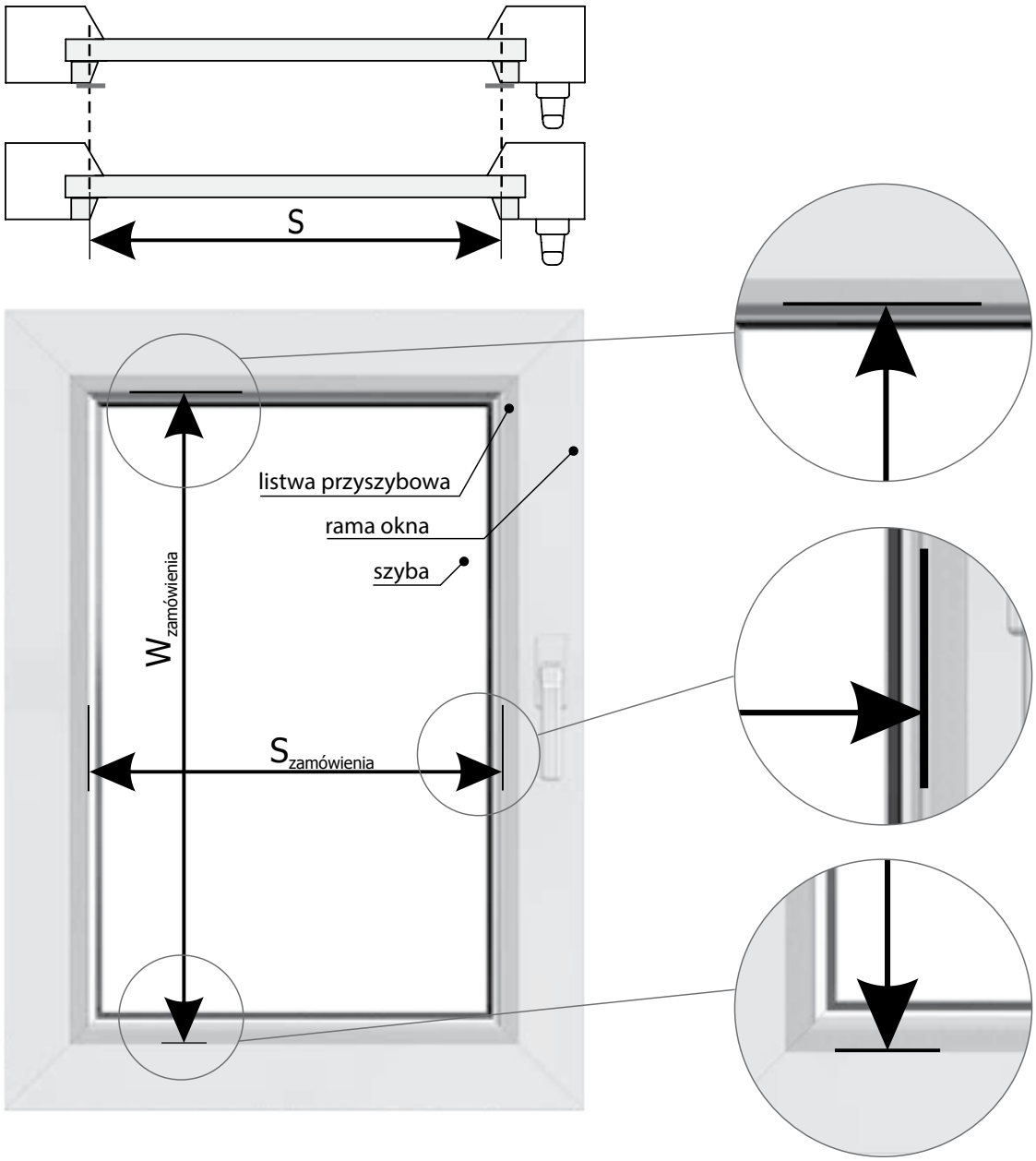

Roleta materiałowa Vegas CLASSIC / CLASSIC XL / KLAUDIA

S - szerokość zamówienia (listwa z kantem)
Szerokość należy podać jako szerokość kantów/skosów listew przyszybowych.

W - wysokość zamówienia (listwa z kantem)
Wysokość mierzona jest od końca dolnej listwy przyszybowej do kantu górnej listwy.

Edycja: 10.2019

KARTA POMIARU

Roleta Vegas CLASSIC / CLASSIC XL / KLAUDIA, tkaniny tradycyjne

POMIAR PRZY ZAOKRĄGLONEJ LISTWIE PRZYSZYBOWEJ - WG KRAWĘDZI ZEWNĘTRZNEJ LISTWY PRZYSZYBOWEJ

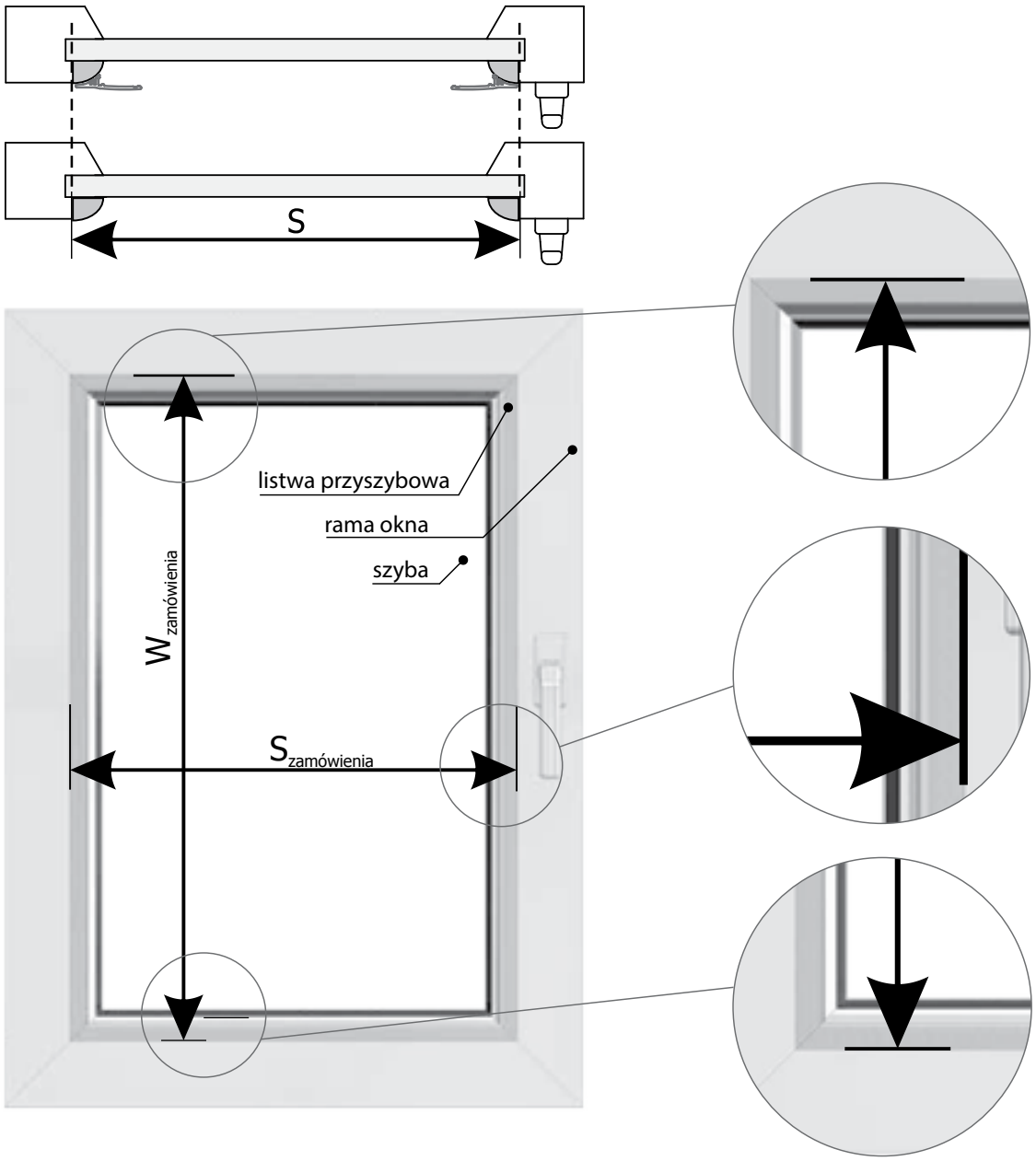

Roleta materiałowa Vegas CLASSIC / CLASSIC XL / KLAUDIA

S - szerokość zamówienia (listwa zaokrąglona)
Szerokość należy podać jako szerokość zewnętrznych krawędzi listew przyszybowych.

W - wysokość zamówienia (listwa zaokrąglona)
Wysokość mierzona jest jako wysokość zewnętrznych krawędzi listew przyszybowych.

Edycja: 10.2019

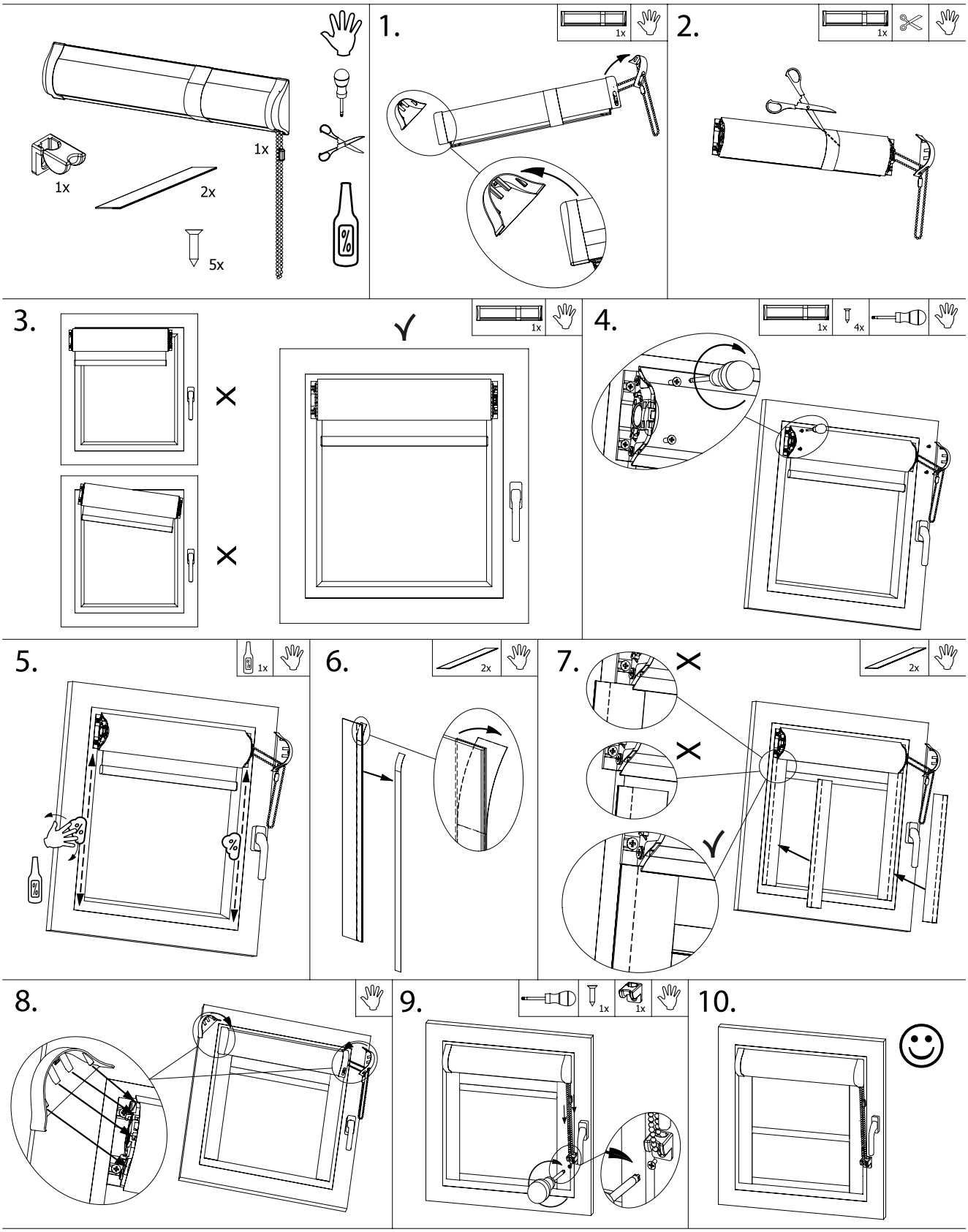
1x
1x
2x
5x
1.
1x
2.
1x
3.
1x
4.
1x
4x
5.
1x
6.
2x
7.
2x
8.
9.
1x
1x
10.

KARTA POMIARU

Roleta Vegas CLASSIC / CLASSIC XL, tkaniny DZIEŃ I NOC

POMIAR PRZY SKOSIE LISTWY PRZYSZYBOWEJ - WG WYMIARÓW KRAWĘDZI

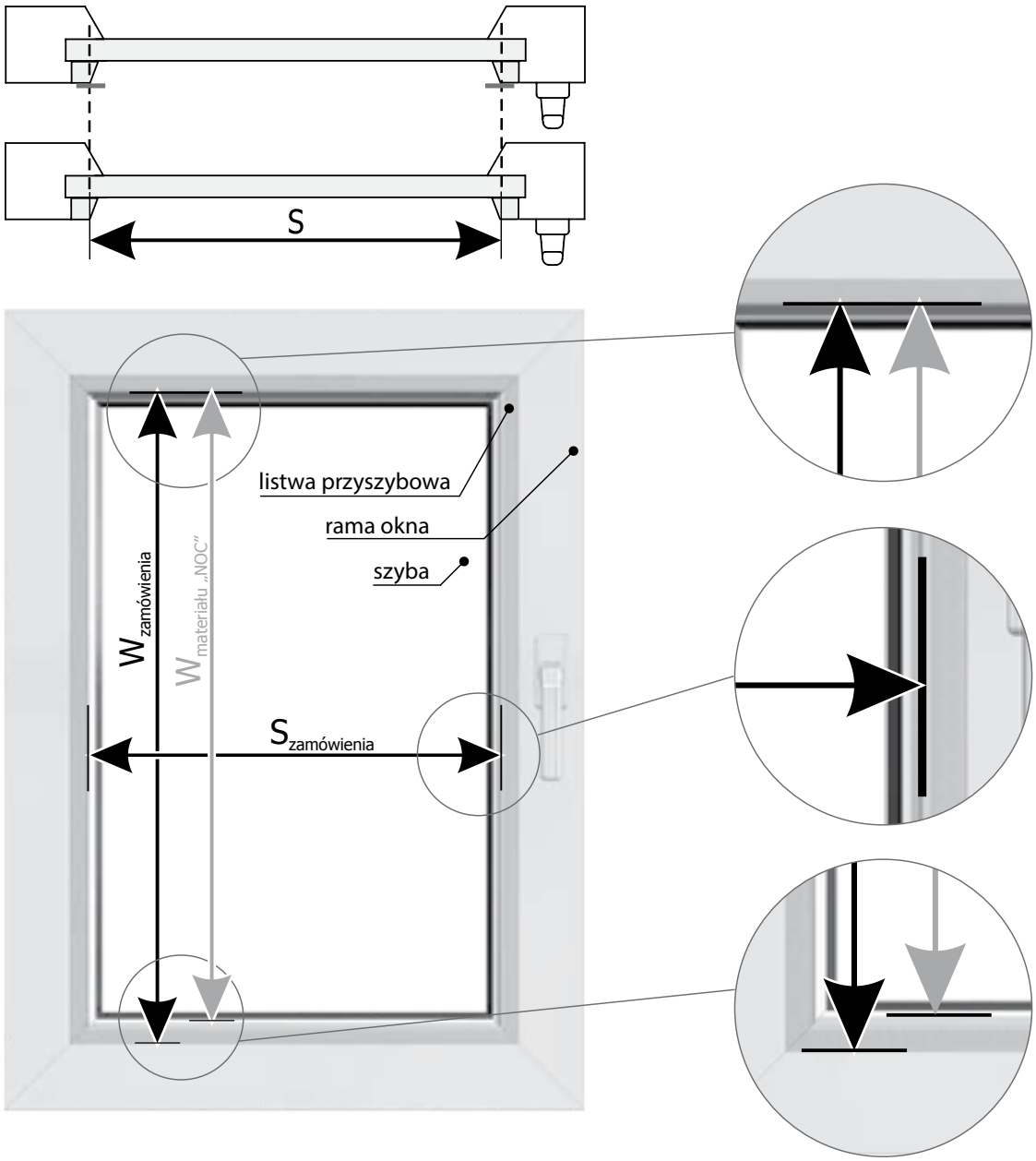

Roleta materiałowa Vegas CLASSIC / CLASSIC XL

S - szerokość zamówienia (listwa z kantem)
Szerokość należy podać jako szerokość kantów/skosów listew przyszybowych.

W - wysokość zamówienia (listwa z kantem)
Należy podać wymiar od końca dolnej listwy przyszybowej do kantu górnej listwy.

Wysokość materiału (w pozycji na „NOC")
Należy podać wymiar od górnego punktu pomiaru do kantu/skosu dolnej listwy przyszybowej.

Edycja: 10.2019

KARTA POMIARU

Roleta Vegas CLASSIC / CLASSIC XL, tkaniny DZIEŃ I NOC

POMIAR PRZY ZAOKRĄGLONEJ LISTWIE PRZYSZYBOWEJ - WG KRAWĘDZI ZEWNĘTRZNEJ LISTWY PRZYSZYBOWEJ

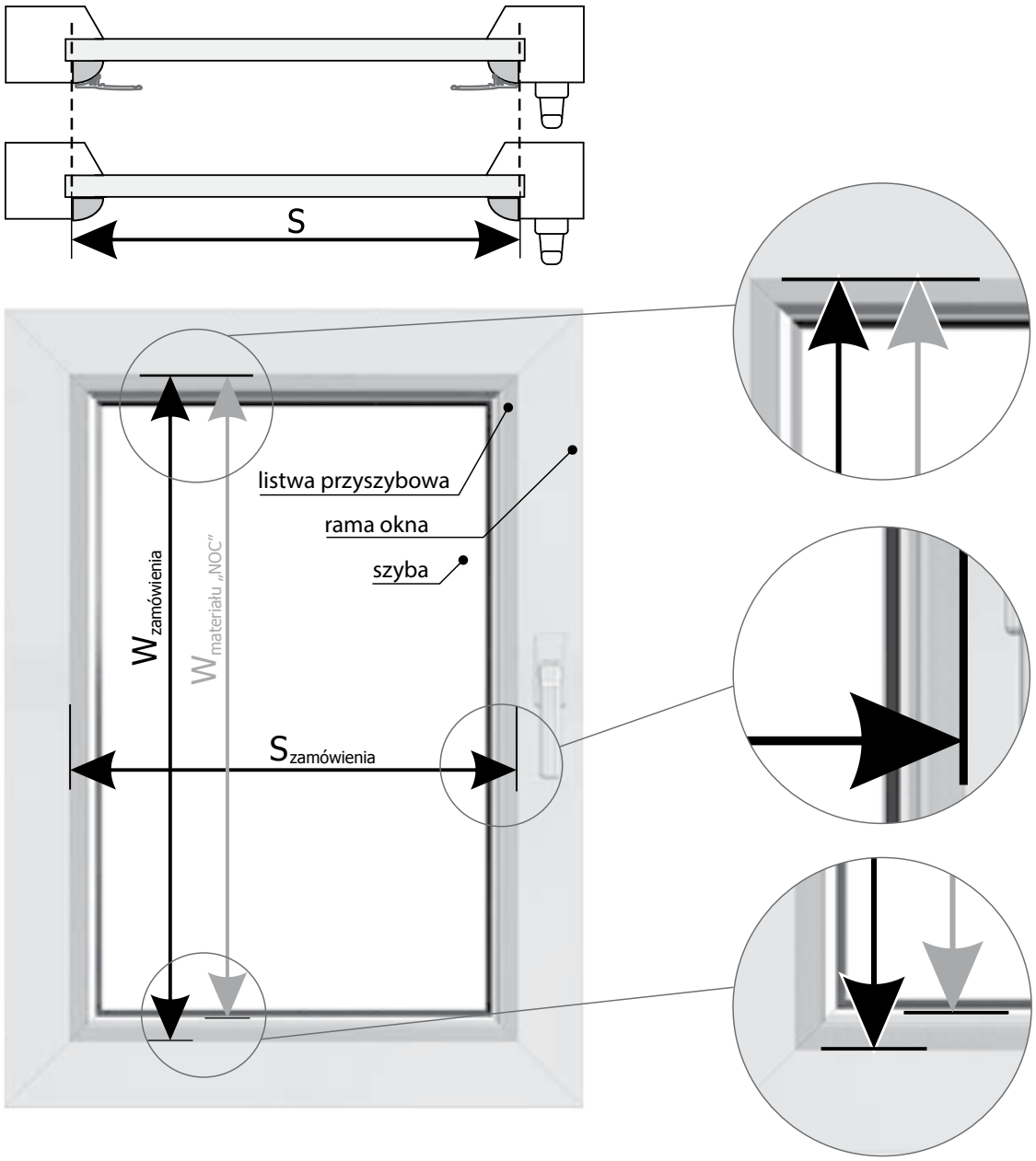

Roleta materiałowa Vegas CLASSIC / CLASSIC XL

S - szerokość zamówienia (listwa zaokrąglona)
Należy podać szerokość zewnętrznych krawędzi listew przyszybowych.

W - wysokość zamówienia (listwa zaokrąglona)
Należy podać wysokość zewnętrznych krawędzi listew przyszybowych.

Wysokość materiału (w pozycji na „NOC")
Należy podać wymiar od górnego punktu pomiaru do kantu/skosu dolnej listwy przyszybowej.

Edycja: 10.2019

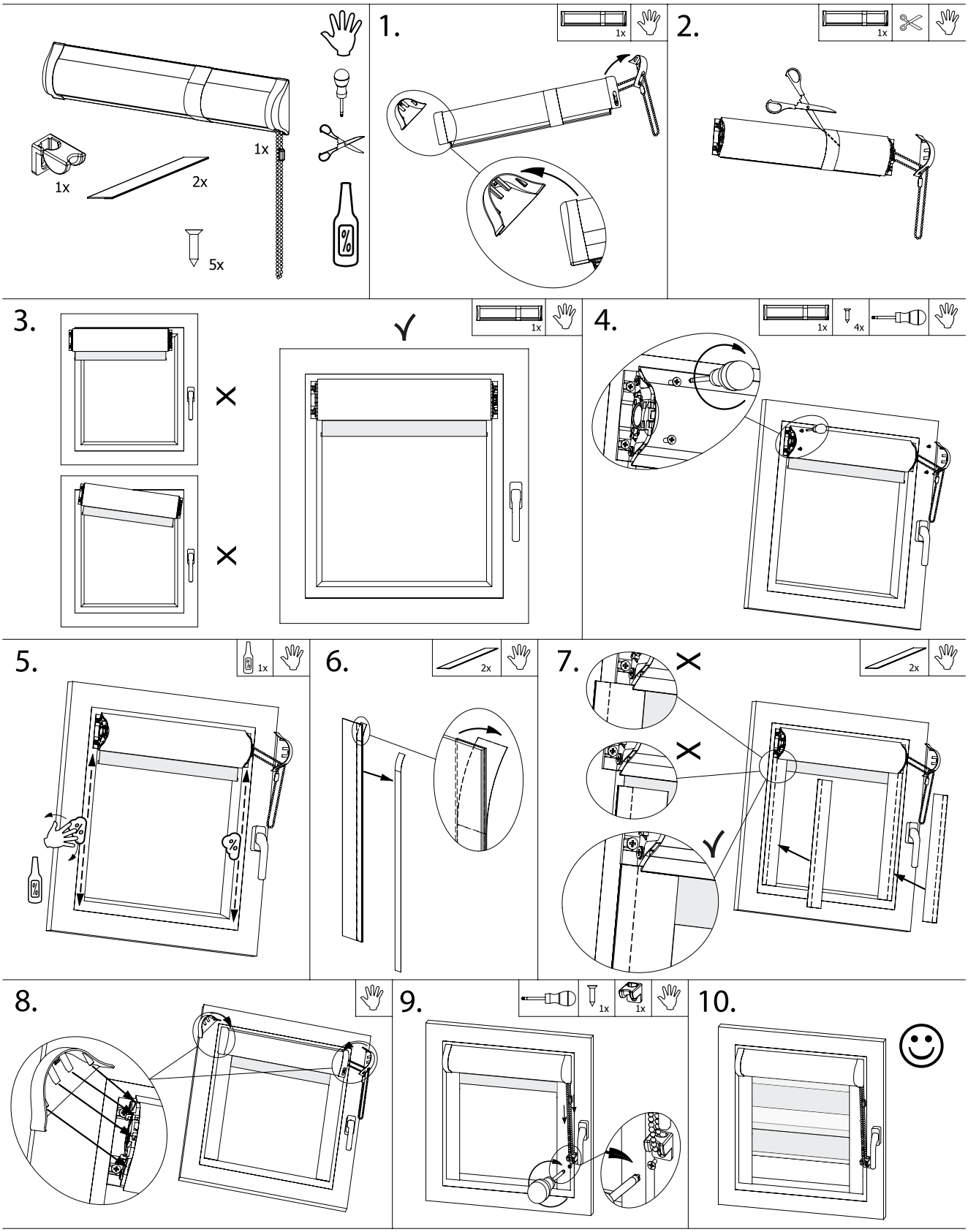
1x
1x
2x
5x
1.
1x
2.
1x
3.
1x
4.
1x
4x
5.
1x
6.
2x
7.
2x
8.
9.
1x
1x
10.

Tabela kolorystyki

X

Edycja: 10.2019

KOLORYSTYKA PROFILI SYSTEMÓW ROLET MATERIAŁOWYCH VEGAS

KOLORY STANDARDOWE LAKIEROWANE / BARWIONE W MASIE

01 Biel w masie / lakier

02 Brąz w masie / lakier

KOLORY STANDARDOWE OKLEIN

03 Mahoń 2065021

04 Złoty dąb 2178001

05 Dąb bagienny 2052089

06 Sosna górska 3069041

07 Orzech 2178007

13 Antracyt 701605

20 Winchester 49240

KOLORYSTYKA PROFILI MOSKITIERY RAMKOWEJ ORAZ DRZWIOWEJ

KOLORY STANDARDOWE PROFILI LAKIEROWANYCH

01 Biel (lakierowany)

Brąz (lakierowany) RAL8019

Mahoń (lakierowany) RAL8015

Złoty dąb (lakierowany) RAL8003

Orzech (lakierowany) RAL8028

Antracyt (lakierowany) RAL7016

KOLORY STANDARDOWE PROFILI OKLEINOWANYCH

03 Mahoń 2065021

04 Złoty dąb 2178001

05 Dąb bagienny 2052089

06 Sosna górska 3069041

07 Orzech 2178007

13 Antracyt 701605

20 Winchester 49240

UWAGA: ze względu na ograniczenia, jakie niesie ze sobą reprodukcja barw w druku, kolory w niniejszym zestawieniu mogą różnić się od faktycznych kolorów oklein drewnopodobnych stosowanych przez Hosten Polska do oklejania profili systemów Vegas